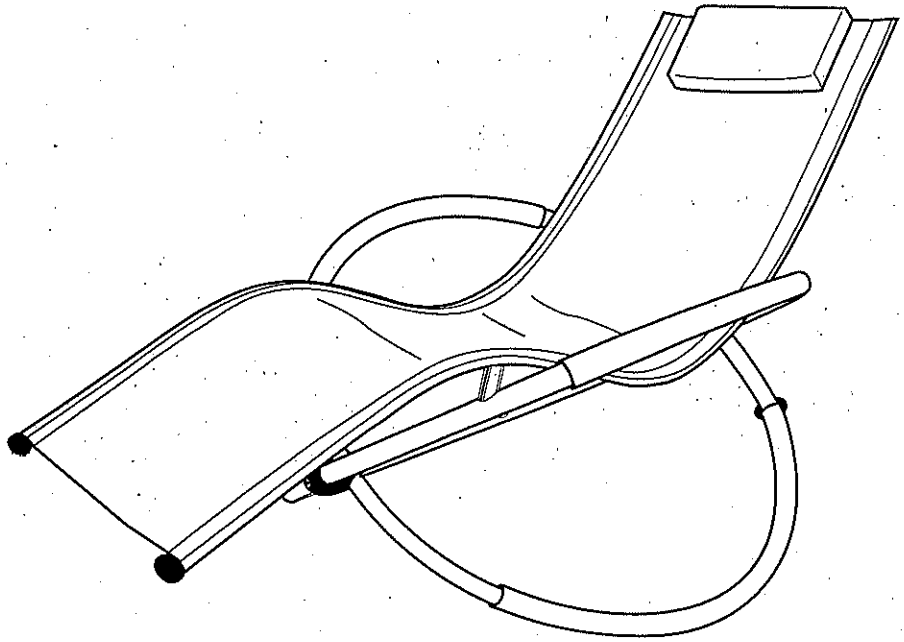

Rock Chair

Assembly Instruction

Rock Chair

Aufbau- und Bedienungsanleitung / Assembly Instruction

Schritt für Schritt / Tips:

A. **Öffnen Sie den Karton und prüfen Sie den Inhalt gemäß der Abbildung/Open the box and check all parts in the pictures**

b. **Entfalten Sie die Liegefläche, verbinden Sie die Profile und sichern Sie diese mit beigelegten Schrauben in Position C / Open the bed, insert the inner tube and close screws at C position**

c. **Schließen Sie Reifen A / Close the A Rod**

d. **Schließen Sie Reifen B / Close the B Rod**

e. **Entfalten Sie das Untergestell / Open the A Ring Frame**

f. **Setzen Sie die Liegefläche zuerst in das A Rohr ein / First insert the A rod**

g. **Setzen Sie dann die Liegefläche in das B Rohr ein / then insert the B rod**

h. **Setzen Sie dann die Stopper an den Rahmen und drehen Sie diese in die höchste Position / Put the stopper at D position**

i. **Fertig / Finish**

Warnung / Warning:

- **Setzen Sie sich nicht auf die Armlehnen / Please do not sit on the armrest**

- **Kinder unter 3 Jahren sollten die Liege nicht ohne Aufsicht nutzen/ Children under 3 years are permitted to use.**

- **Schützen sie das Untergestell vor spitzen Steinen und scharfkantigen Untergründen / Do not use it on rocky ground.**

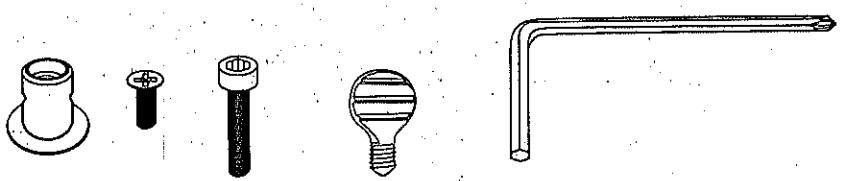

2x 2x 2x 2x 1x

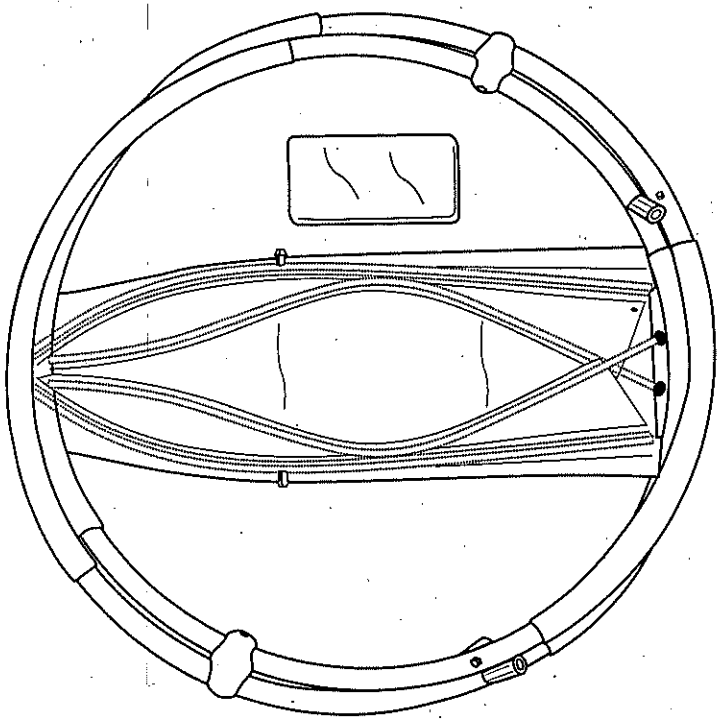

Open the box and check all the parts in the picurues

1

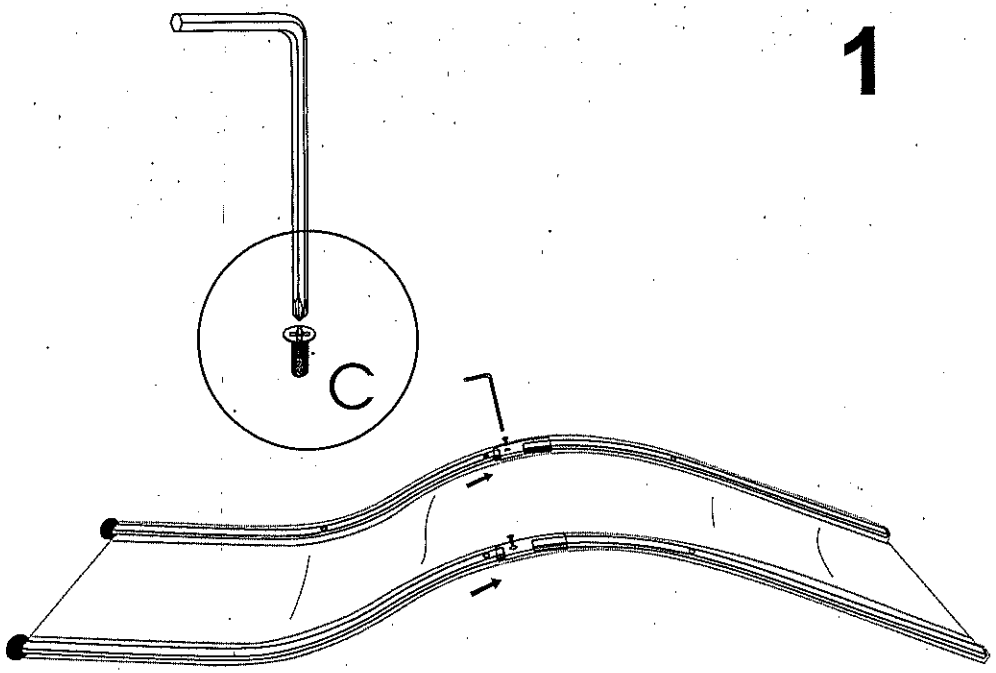

Open the bed,insert the inner tube and close screw at “1”

2

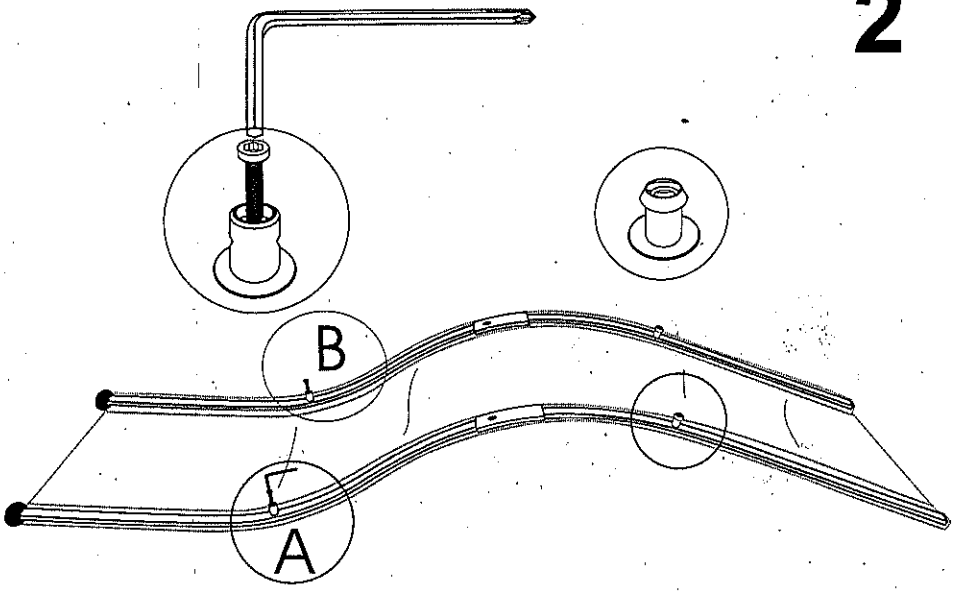
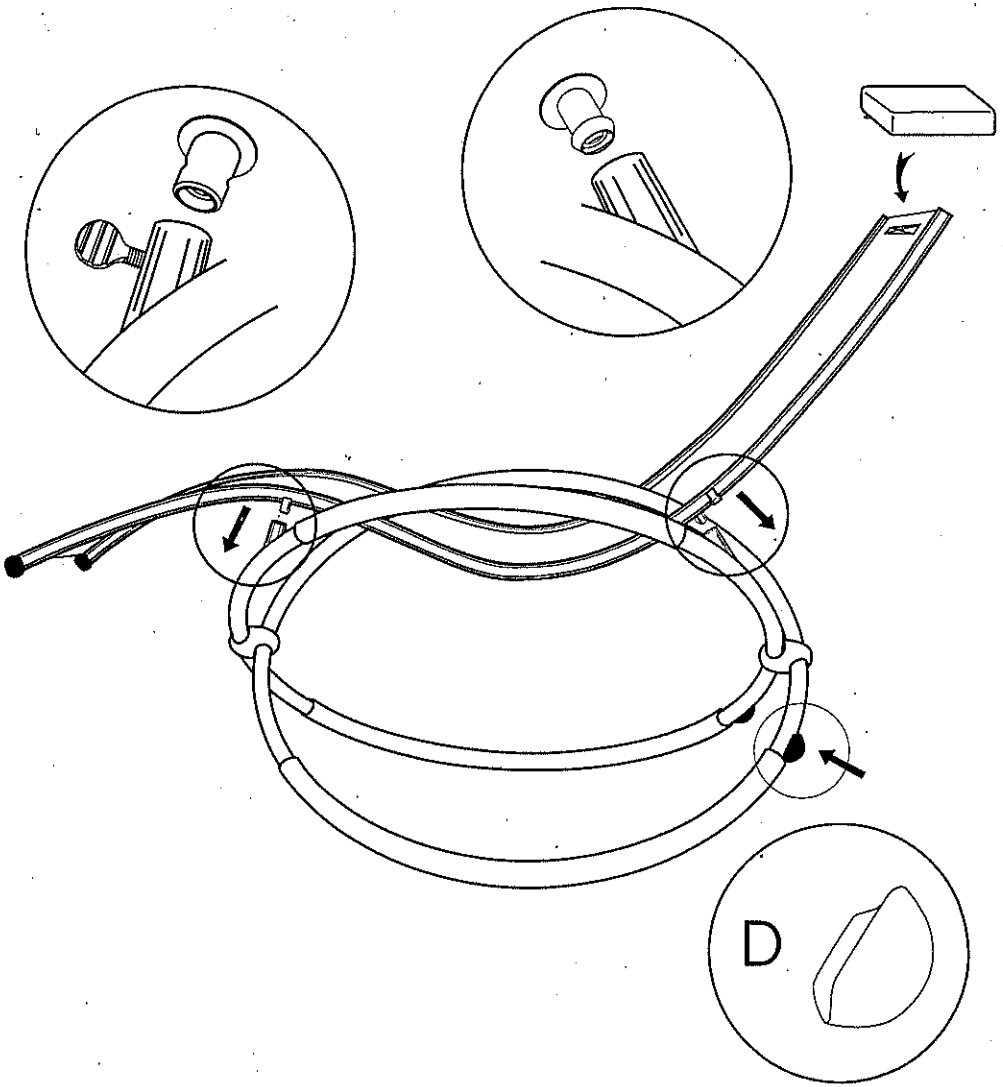
3